スリムイーラック 特配

総積載質量 800kg/連 | 棚板最大積載質量（等分布質量） 100kg/段 | 三進金属工業

スタンダードタイプ

Color
本体 ホワイト

別製対応

Option
抗菌・抗ウイルス塗装も可能です。

SIAA ISO 22196 for KOHKIN
無機抗菌剤・塗装
パネルフレーム、支柱、棚板、棚受け、ビーム、パネルから選ばれる部位
JP0122156A0001T

SIAA ISO 21702 抗ウイルス加工
無機抗ウイルス加工剤・塗装
パネルフレーム、支柱、棚板、棚受け、ビーム、パネル、取っ手から選ばれる部位
JP0612156A0002Y

下段オープンタイプもございます。

スリムイーラックの特長

最下段から最上段までA4ファイルを隙間なく収納！
棚板15㎜の高密度収納ラックです。

ビームレス構造で保管効率UP！

15㎜の薄型棚板は、はめ込み仕様でビームレスです!

最下段の前面ビームがなくなり、収納効率が大幅アップ!

保管スペースを最大限に活用

棚板を極限まで薄くすることで保管効率を最大限まで高めました。15㎜の薄型棚板ながら耐荷重100kg/段をクリアしています。

開放的な空間を演出するミニマルな外観

スリムな棚板は棚の存在感を抑え、シャープな印象を与えます。オフィスに設置しても、圧迫感を感じず、コミュニケーションの妨げとなりません。

段変更が簡単で経済的

棚板は25㎜ピッチで調整可能です。2台目からの増設は高さ、奥行が同じであれば支柱を兼用できます。

下段オープンタイプもご用意

最下段のオープンスペースにシュレッダーやゴミ箱を設置することで縦のスペースを有効に活用できるほか、デスクを設置することでコンパクトにまとまった業務スペースを生み出すこともでき、フレキシブルに空間を演出します。

※別途お見積りとなります。お問合せください。

■寸法図（高さ1900㎜・6段タイプの場合）

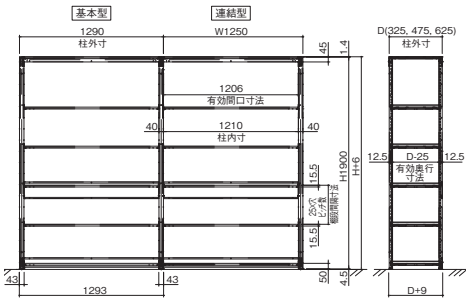

■基本構成図

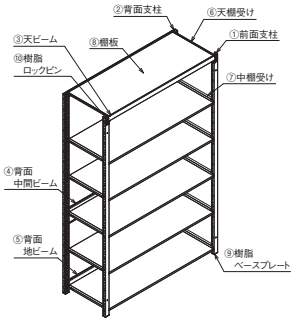

■外形寸法の出し方

外形寸法	W+43mm、D+9mm、H+6mm	有効奥行寸法	D−25mm
増設時の総幅	W×（連数）+43mm	有効棚間隔寸法	棚段間隔寸法−15.5mm（最上段のみ棚段間隔寸法−45mm）
有効間口寸法	W−44mm		

基本型

幅タイプ		W1250mmタイプ	
段	奥行mm	品番	希望小売価格(税抜)
H1900 6段	D325	EB6432-6K-WH	¥88,740
	D475	EB6447-6K-WH	¥102,160
	D625	EB6462-6K-WH	¥115,300
H2200 7段	D325	EB7432-7K-WH	¥100,380
	D475	EB7447-7K-WH	¥116,050
	D625	EB7462-7K-WH	¥131,370

連結型

幅タイプ		W1250mmタイプ	
段	奥行mm	品番	希望小売価格(税抜)
H1900 6段	D325	EB6432-6R-WH	¥81,360
	D475	EB6447-6R-WH	¥94,780
	D625	EB6462-6R-WH	¥107,920
H2200 7段	D325	EB7432-7R-WH	¥92,040
	D475	EB7447-7R-WH	¥107,710
	D625	EB7462-7R-WH	¥123,030

※地震対策に床固定用の金属ベースプレートもご用意しております。スリムイーラックについて詳しくは営業担当までお問合せください。

オプション

側面パネル ※金属ベースプレートの場合、側面パネルの形状が変わります。お問合せください。

高さタイプ		H1900mmタイプ用		H2200mmタイプ用	
奥行mm		品番	希望小売価格(税抜)	品番	希望小売価格(税抜)
D325用	基本1面	EBPSJ632K-WH	¥13,020	EBPSJ732K-WH	¥13,990
D475用	基本1面	EBPSJ647K-WH	¥16,560	EBPSJ747K-WH	¥18,040
D625用	基本1面	EBPSJ662K-WH	¥20,010	EBPSJ762K-WH	¥21,950
D325用	中間1面	EBPSJ632R-WH	¥8,230	EBPSJ732R-WH	¥9,200
D475用	中間1面	EBPSJ647R-WH	¥11,260	EBPSJ747R-WH	¥12,740
D625用	中間1面	EBPSJ662R-WH	¥14,280	EBPSJ762R-WH	¥16,220

セット構成内容		側面パネル	側当り	支柱エンドカバー	ナイロンブッシュ
側面パネル	基本1面	1	2	1	6
	中間1面	1	0	0	0

背面パネル

高さタイプ	H1900mmタイプ用		H2200mmタイプ用	
幅mm	品番	希望小売価格(税抜)	品番	希望小売価格(税抜)
W1250用	EBPB64-WH	¥35,280	EBPB74-WH	¥39,990

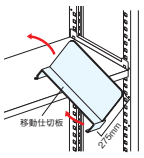

移動仕切板

奥行mm	品番	希望小売価格(税抜)
D325用	EBS32-WH	¥2,790
D475用	EBS47-WH	¥3,490
D625用	EBS62-WH	¥4,140

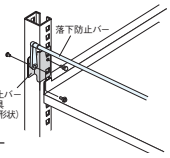

落下防止バー

幅mm	品番	希望小売価格(税抜)
W1250用	EBRB12-WH	¥8,830

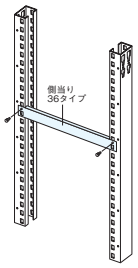

側当り

奥行mm	品番	希望小売価格(税抜)
D325用	EBBD32-WH	¥1,320
D475用	EBBD47-WH	¥1,470
D625用	EBBD62-WH	¥1,610

三進金属工業

書架 TM型 ティーエム JIS認証製品 特配 +WEB

抗ウイルス・抗菌塗装により、ウイルスや菌の増殖を防ぎ、清潔に保ちます。

オープンタイプ ホワイト

Color
本体
ホワイト ブラック

SIAA ISO 21702 抗ウイルス加工
無機系・塗装
パネルフレーム、支柱、棚板、棚受け、ビーム、パネル、取っ手から選ばれる部位
JP0121156A0001S

SIAA 抗菌加工
無機系・塗装
パネルフレーム、支柱、棚板、棚受け、ビーム、パネル、取っ手から選ばれる部位
JP0121156A0001S

オープンタイプ ブラック

■寸法図（高さ1945mmタイプの場合）

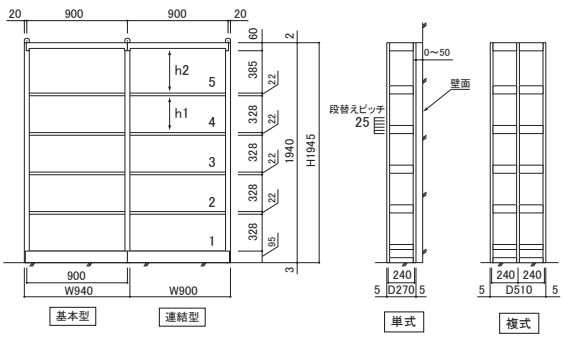

■外形寸法の出し方

外形寸法	W+8mm、D+10mm、Hmm
増設時の総幅	900×（連数）+48mm
有効間口寸法	857mm
有効奥行寸法	240mm
有効棚間隔寸法	328mm（h1） 最上段：（h2） 385mm（H1945） 335mm（H2245） 310mm（H2570）

●柱芯寸法は、900mmです。
●単式における転倒防止金具は標準装備です。
●H2570タイプは幕板が標準装備です。

棚板d 240（A4縦置き）サイズ　　A4横置き、B5、B4サイズの対応もございます。

タイプ(mm)		段数	品番	注文コード(ホワイト)	品番	注文コード(ブラック)	希望小売価格(税抜)	高さ(mm)
D270単式	W940基本	5	TMBK-65SWN	39-604	TMBK-65SBN	41-671	¥53,230	H1945
	W900連結		TMBR-65SWN	39-605	TMBR-65SBN	41-672	¥39,830	
D510複式	W940基本		TMBK-65DWN	39-606	TMBK-65DBN	41-673	¥87,370	
	W900連結		TMBR-65DWN	39-607	TMBR-65DBN	41-674	¥67,170	
D270単式	W940基本	6	TMBK-76SWN	39-608	TMBK-76SBN	41-675	¥59,010	H2245
	W900連結		TMBR-76SWN	39-609	TMBR-76SBN	41-676	¥44,510	
D510複式	W940基本		TMBK-76DWN	39-610	TMBK-76DBN	41-677	¥97,830	
	W900連結		TMBR-76DWN	39-611	TMBR-76DBN	41-678	¥75,980	
D270単式	W940基本	7	TMBK-87SWN	39-612	TMBK-87SBN	41-679	¥72,080	H2570
	W900連結		TMBR-87SWN	39-613	TMBR-87SBN	41-680	¥56,860	
D510複式	W940基本		TMBK-87DWN	39-614	TMBK-87DBN	41-681	¥115,200	
	W900連結		TMBR-87DWN	39-615	TMBR-87DBN	41-682	¥92,270	

グリーン購入法適合商品：注文コードが緑色

+WEB

落下防止バー、ブックサポーター、背あたりバー、移動仕切り、壁面固定金具についてはWebカタログに掲載しています。

※表示価格は希望小売価格(税抜)です。